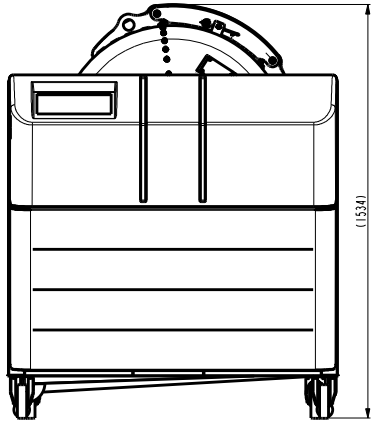

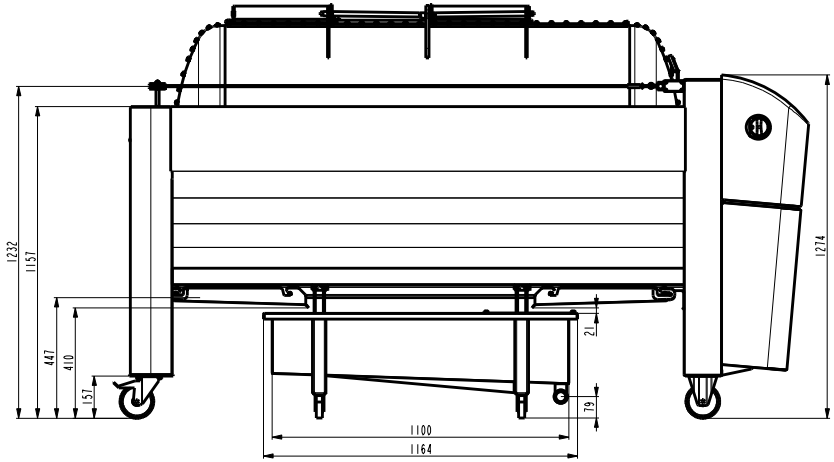

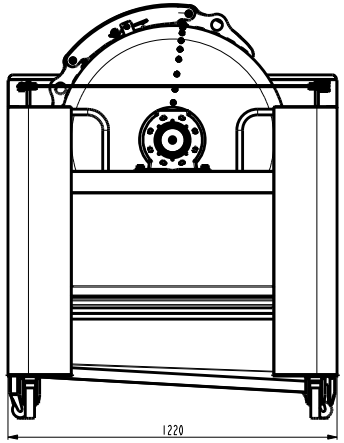

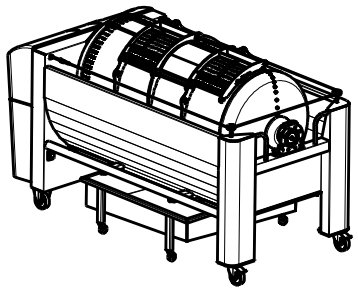

1:20

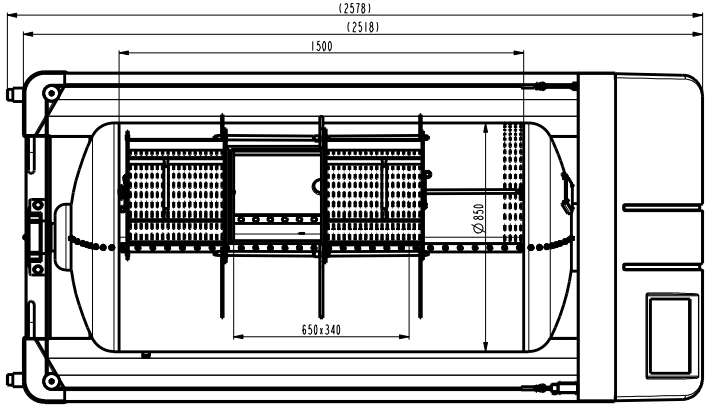

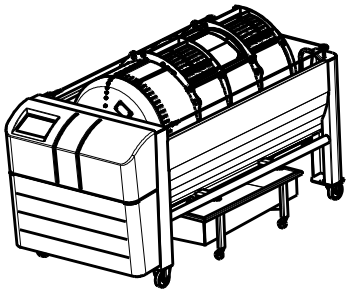

1:20

						Obdelano		Material	Merilo 1:10	Maso brutto 491,8
							Ime	Priimek	Podpis	Naziv SESTAV PSP 10
						Izdelal		Kalin J.		
						Kontr.	14.04.11	BAJC M.		
						Odgov.	14.04.11	BAJC M.		
						Preg.		Kalin J.		
										Št. risbe 205550
										List 1/1
Zap.	Sprememba	Datum	Podpis							R:PSP_10.SESTAV.NOM M:PSP_10.SESTAV